区分	検査箇所	適用項目 ※測定条件、方法			単位	検査基準値	
適用範囲		最大荷重 t				0.9～1.5 (TRINCA)	1.6～2.0 (TRINCA)
		型式				FBT9P-80～FBT15P-80	FBT16P-80～FBT20PBN-80
		適用号機					
原動機（モーター）	モーター	ブラシ寸法	ドライブモーター	基準値	mm	—	—
				許容限度	mm	—	—
			ポンプモーター	基準値	mm	—	—
				許容限度	mm	—	—
			パワーステモーター	基準値	mm	14.5/20	14.5/20 1.6t 20 1.75、2.0t
				許容限度	mm	8/9	8/9 1.6t 11 1.75、2.0t
		ブラシのバネ力基準値	ドライブモーター		N (kgf)	—	—
			ポンプモーター		N (kgf)	—	—
			パワステモーター		N (kgf)	6.1～7.5 (0.63～0.77)	6.1～7.5 (0.63～0.77)
	バッテリー	各電槽の電圧（充電後）			V	2以上	2以上
	電流制御装置	走行用モーターの最大電流値			A	—	—
		荷役用モーターの最大電流値			A	—	—
	充電装置	電圧検出リレーの作動電圧			V	58	58
	ヒューズ	走行主回路用			A	325	325
		荷役主回路用			A	325	325
		パワステ回路用			A	40	40
		充電器一次側			A	—	—
		充電器二次側			A	100	100
		制御（操作）回路用			A	10	10
		電装品回路用			A	10	10
走行装置	タイヤ空気圧	フロント	シングル		kPa (kgf/cm^2)	900 (9.0)	1000 (10.0) 1.6、1.75t 除く 2.0t
			ダブル		kPa (kgf/cm^2)	—	—
		リヤ			kPa (kgf/cm^2)	1000 (10.0)	1000 (10.0) 1.6t 850 (8.5) 1.75、2.0t
	ハブナットの締付けトルク	フロントハブナット			Nm (kgf-m)	216～264 (22～27)	216～264 (22～27)
		リヤハブナット			Nm (kgf-m)	89～108 (9～11)	89～108 (9～11) 1.6t 216～264 (22～27) 1.75、2.0t
	リム合せボルト	フロント			Nm (kgf-m)	89～108 (9～11)	—
		リヤ			Nm (kgf-m)	69～78 (7～8)	69～78 (7～8) 1.6t 89～108 (9～11) 1.75、2.0t

検　査　基　準　値

適用範囲					
		最大荷重 t		0.9～1.5 (TRINCA)	1.6～2.0 (TRINCA)
		型式		FBT9P-80～FBT15P-80	FBT16P-80～FBT20PBN-80
		適用号機			
区分	検査箇所	適用項目 ※測定条件、方法	単位	検査基準値	
操縦装置	ハンドル	回転方向の遊び	mm	50～100	50～100
	かじ取り車輪	キャンバ	deg	－	－
		旋回半径	mm	1410 0.9～1.3t 1510 1.5t	1605 1.6t 1660 1.75t 1690 2.0t
	パワステアリング装置	リリーフセット圧	MPa (kg/cm²)	－	－
	チェーン及びスプロケット	駆動チェーンの張り	mm	(A) 7±2 (B) 10±2 (C) 4±2	(A) 7±2 (B) 15±2 (C) 4±2
制動装置	ブレーキペダル	ブレーキペダルの遊び	mm	5	5
		ペダルと床板とのすき間(踏込み時)	mm	77～87	77～87
		フートブレーキ制動能力 無負荷	m以下	5	5
		フートブレーキ制動能力 負荷	m以下	2.5	2.5
	駐車ブレーキ	レバー操作力	N(kgf)	140～160 (14～16)	140～160 (14～16) 1.6、1.75t 150～170 (15～17) 2.0t
		駐車ブレーキ制動能力 無負荷	停止勾配%	20	20
	ディスクブレーキ(乾式)	ディスク 基準厚さ	mm	(フリクション) 2.6±0.1 (メイティング) 2.0±0.1	(フリクション) 2.6±0.1 (メイティング) 2.0±0.1
		ディスク 修正限度	mm	(フリクション) 2.3 (メイティング) 1.8	(フリクション) 2.3 (メイティング) 1.8
荷役装置	フォーク	厚さ 基準厚さ	mm	35	35 1.6、1.75t 40 2.0t
		摩耗 許容限度	mm	32	32 1.6t 32.5 1.75t 37 2.0t
		先端の開き 許容限度	mm	15	15
		先端の高さの差 許容限度	mm	10	10
	チェーン	長さ 基準値	mm/リンク数	317.5/20	317.5/20 1.6、1.75t 381/20 2.0t
		伸び 許容限度	%	2	2
油圧装置	自然降下	内マストの自然降下量	mm/分	50/10	50/10
	自然前傾	ティルトシリンダーロッドの伸び量	mm/分	15/5	15/5
	操作弁リリーフ圧	リフト	MPa (kgf/cm²)	13.7 (140)	15.7 (160) 1.6、1.75t 18.1 (180) 2.0t
		ティルト	MPa (kgf/cm²)	13.7 (140)	15.7 (160) 1.6、1.75t 18.1 (180) 2.0t
給油脂	給油脂および油の交換	油圧装置	月又は時間	12ヶ月 1200h	12ヶ月 1200h
		トランスミッション、ディファレンシャル、終減速、ステアリング	月又は時間	1ヶ月 200h	1ヶ月 200h
		ブレーキ	月又は時間	1ヶ月 200h	1ヶ月 200h
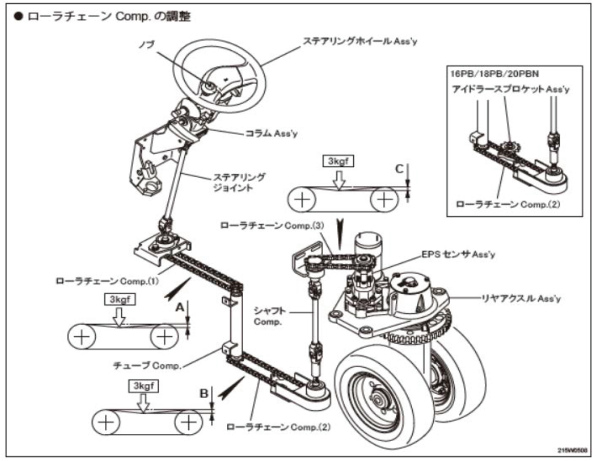
検査基準値